生産中止図面
２００６／１０

＜特殊内容＞
1.連立トイレ対応リモコン相互干渉防止タイプ3

＊定格：AC100V-414W 50/60Hz
注1：75，100塩ビ管(VU，VP75・100)共用
塩ビ管の排水ソケットとの接合：床仕上げ面同一

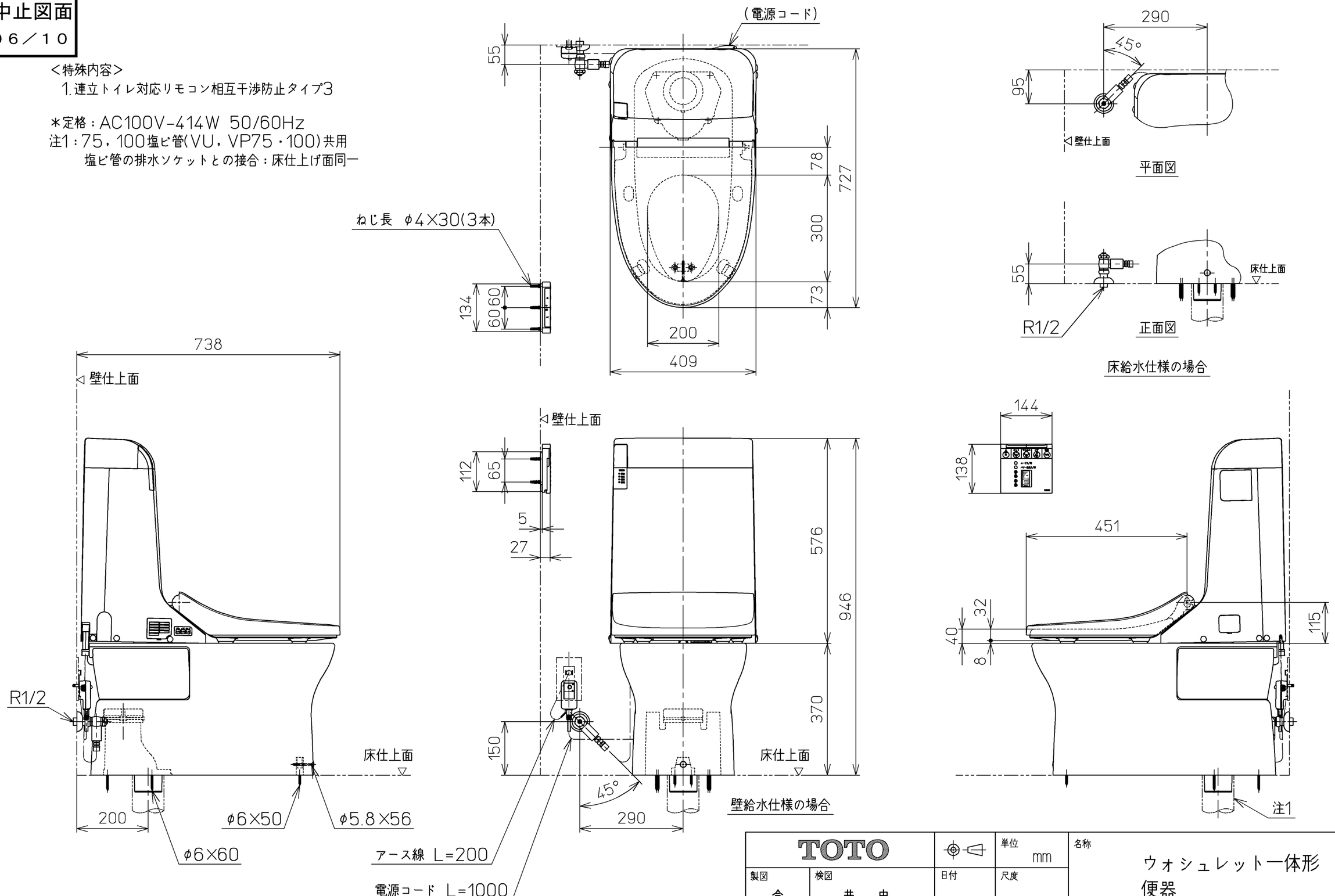

TOTO		単位 mm	名称 ウォシュレット一体形便器
製図 今川	検図 井手 中山	日付 05-05-27	尺度 1：10
備考 サイホンゼット式防露便器 壁・床共通給水仕様		機能部：TCF9062EV3 / 陶器部：CS982B	品番 CES9062ET3
			図番 CES9062ET3_A1010

A3 ページNo. 1-1 (改)